VISTA SUPERIOR

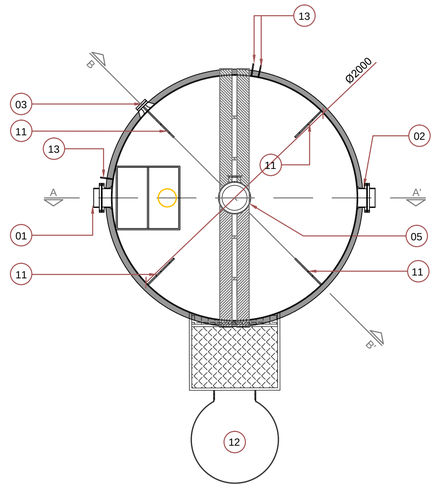

ANGULAÇÃO

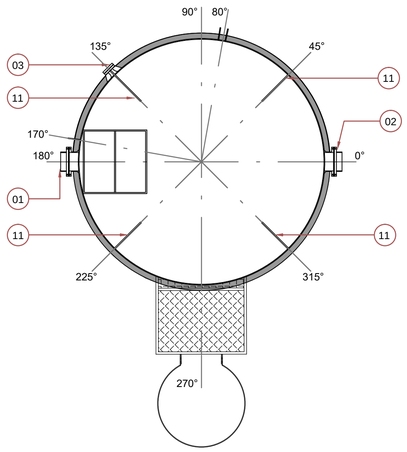

DETALHE DA HASTE

VISTA SUPERIOR

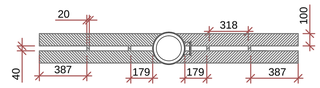

VISTA LATERAL

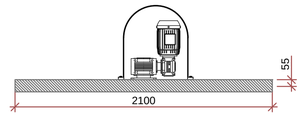

DETALHE SUPORTE DA HASTE AÇO INOX - SEM ESCALA

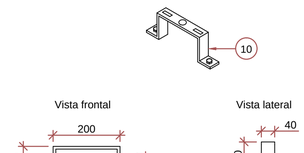

DETALHE DA CAIXA DE ENTRADA

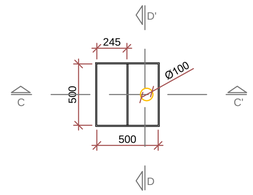

CORTE CC'

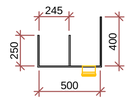

CORTE DD'

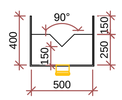

CORTE AA'

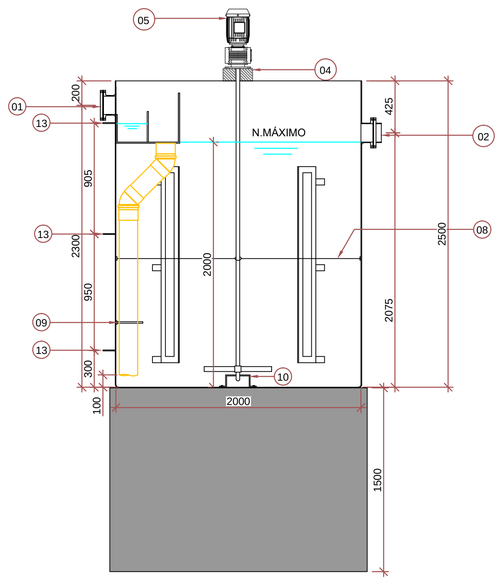

CORTE BB'

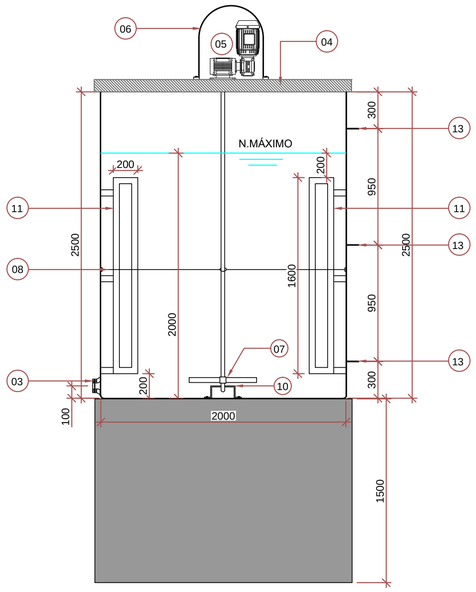

VISTA LATERAL DA ESCADA

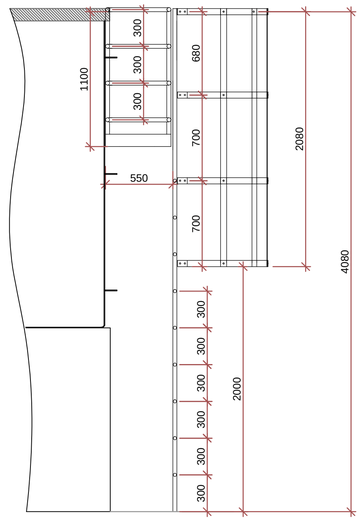

VISTA FRONTAL DA ESCADA

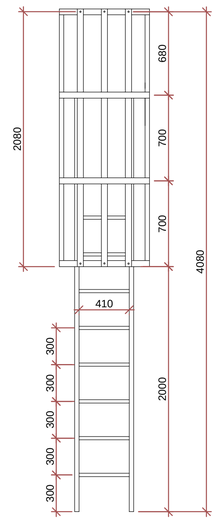

LEGENDA

01 ENTRADA DE EFLUENTE DN150 EM PVC SOLDÁVEL ESGOTO	12 ESCADA DE ACESSO
02 SAÍDA DE EFLUENTE DN160 EM PVC SOLDÁVEL ÁGUA FRIA	13 SUPORTE EM PRFV PARA TUBULAÇÃO
03 DRENO DE FUNDO DN1.1/2" EM PVC ROSCÁVEL	
04 HASTE METÁLICA PARA APOIO DA BOMBA MISTURADORA	
05 MOTOREDUTOR	
06 PROTEÇÃO DO MOTOREDUTOR EM PRFV	
07 HÉLICE DO MOTOREDUTOR	
08 SUPORTE DA HÉLICE EM PRFV	
09 SUPORTE DA TUBULAÇAO DE ENTRADA DO FLOCULADOR PRFV	
10 SUPORTE DA HASTE METÁLICA	
11 QUEBRA ONDA EM PRFV	

Revisão - R1: Talita Castanho	Data: Nov/2018
Revisão - R2: Tulio J. Dugarte	Data: Jan/2020
Revisão - R3	Data

Título

TRATAMENTO COMPLEMENTAR - FLOCULADOR

Cliente: **MUNICÍPIO DE SANTA CRUZ DA CONCEIÇÃO**

Endereço: **Área de expansão urbana, Paraíso - Santa Cruz da Conceição/SP**

Empresa de Engenharia Ambiental
Rua 15B, nº1317 Bela Vista - Rio Claro/SP - CEP:13506-750
(19) 3524-5327 / www.eea.eng.br

Desenho: Lucas M. Lima		
Conferência: Adriano Lunardi		
N° ART: 28027230181348421		
Escala: 1:25	Medida: mm	Data: Nov/2018
Folha: 09.1/10	Projeto n°: 18056	Revisão: R3

Engenheiro Responsável

Eng° Emerson Marçal Jr.
Crea n° 5.060.507.757/D