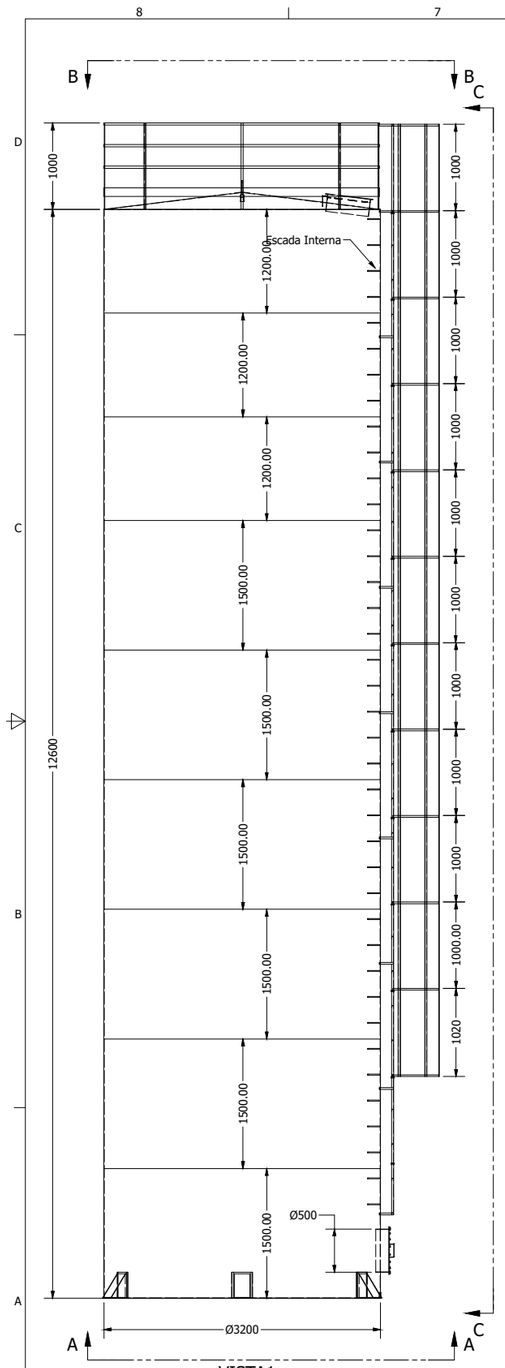

VISTA1
Chaparia
ESCALA 1 /32

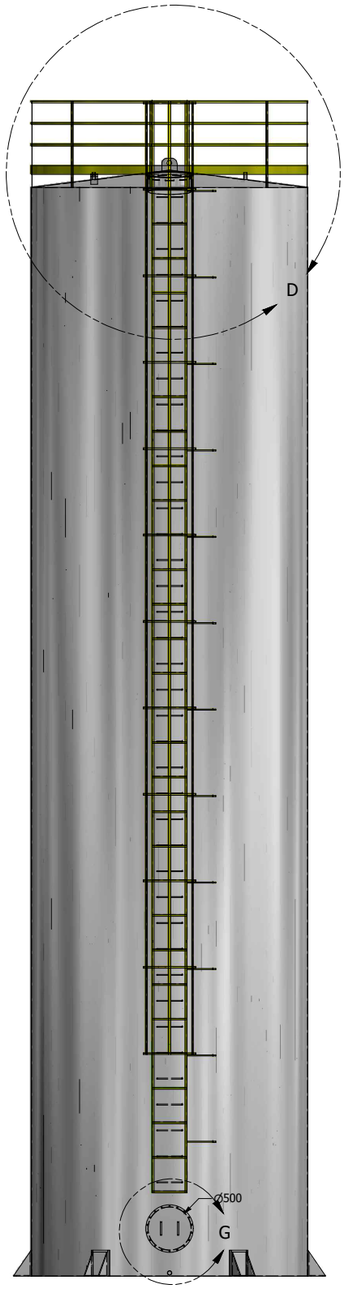

VISTA C-C
Vista Frontal
ESCALA 1 /32

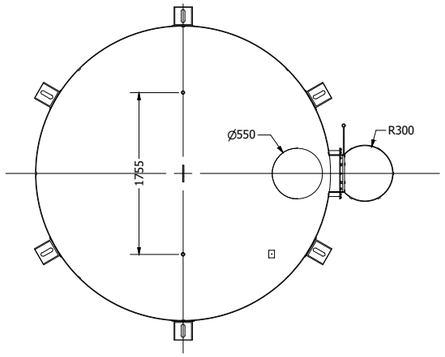

VISTA B-B
Locação das conexões
ESCALA 1 / 30

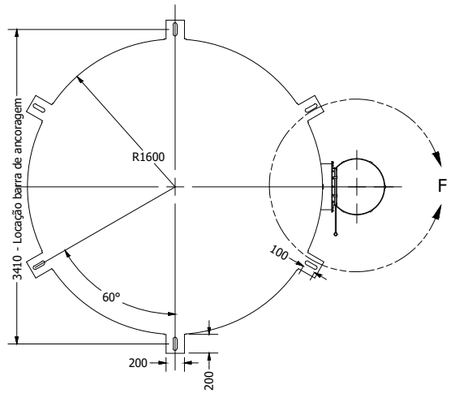

VISTA A-A
Locação dos Nichos
ESCALA 1 / 30

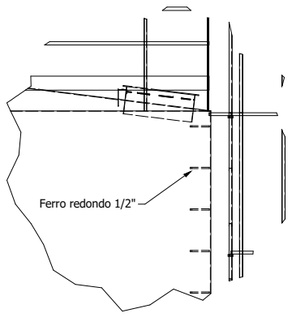

DETALHE H
Escada interna
ESCALA 1:20

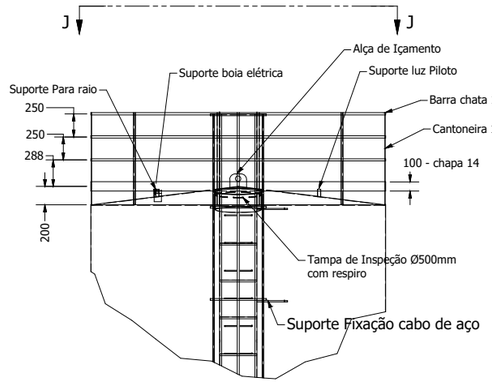

DETALHE D
Kit de segurança e acessórios
ESCALA 1:30

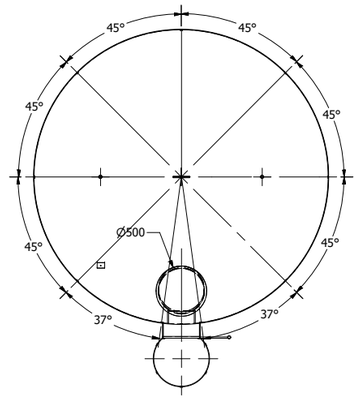

VISTA J-J
Locação das cantoneiras 1.1/2" x 1/8"
ESCALA 1:30

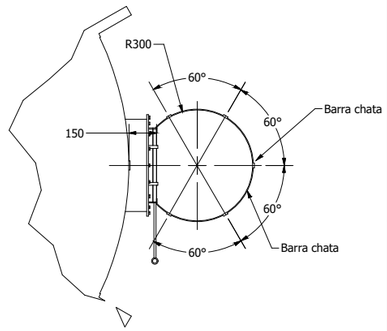

DETALHE F
Guarda Corpo barra chata 1.1/2" x 1/8"
cantoneiras 1.1/2" x 1/8"
ESCALA 1 / 15

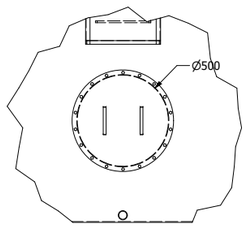

DETALHE G
ESCALA 1:15

TABELA						
Lista de materiáis						
Chapas do costado						
NÚMERO DE VIROLAS	NORMA	ESPESSURA		CORTE DE CHAPARIA		PESO TEÓRICO
			mm	ALTURA	COMPRIMENTO	kg
1º Anel	ASTM - A36	1/4"	6,35	1,5	10	748,665
2º Anel	ASTM - A36	1/4"	6,35	1,5	10	748,665
3º Anel	ASTM - A36	3/16"	4,76	1,5	10	561,204
4º Anel	ASTM - A36	3/16"	4,76	1,5	10	561,204
5º Anel	ASTM - A36	8	4,18	1,5	10	492,822
6º Anel	ASTM - A36	8	4,18	1,5	10	492,822
7º Anel	ASTM - A36	9	3,8	1,2	10	358,416
8º Anel	ASTM - A36	10	3,35	1,2	10	315,972
9º Anel	ASTM - A36	11	3	1,2	10	282,96
SUBTOTAL						4562,73
CHAPAS FUNDO E TETO						
	NORMA	ESPESSURA		Área em m²		Kg
fundo	ASTM - A36	1/4"	6,35	8,042		401,384262
Teto	ASTM - A36	11	3	9,7		228,726
SUBTOTAL						630,110262
Peso teórico aproximado dos acessórios						600
PESO TOTAL						5792,840262

PROJETISTA Engº Celso V Junior	09/11/2017	Reservatório Cilíndrico 100.000 litros Municipio de Santa Cruz da Conceição
VISTO Engº Pedro F de Lima	01/12/2017	TÍTULO EMPYREO CAIXAS
APROVADO Engº Pedro F de Lima	11/12/2017	
		ESCALA 1 /32